SONY

2-698-989-**02** (1)

ワイド コンバージョンレンズ
Wide Conversion Lens
Objectif de conversion grand-angle
广角镜

取扱説明書/Operating Instructions/Mode d'emploi/Bedienungsanleitung/Manual de instrucciones/Gebruiksaanwijzing/Bruksanvisning/Istruzioni per l'uso/Manual de instruções/Инструкция по пользованию/使用說明書/使用说明书/**사용설명서**/تعليمات التشغيل

お買い上げいただきありがとうございます。

⚠警告 この取扱説明書には、事故を防ぐための重要な注意事項と製品の取り扱いかたを示しています。**この取扱説明書をよくお読みの上**、製品を安全にお使いください。お読みになったあとは、いつでも見られる所に必ず保管してください。

VCL-HG0862

©2006 Sony Corporation Printed in Japan

A

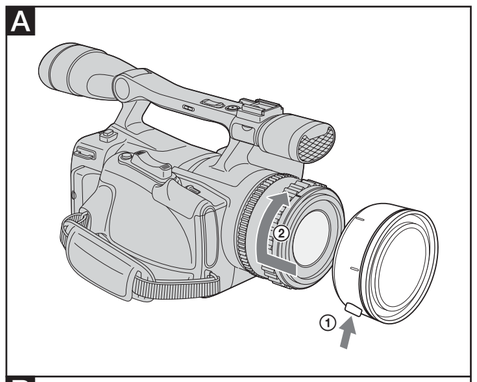

B

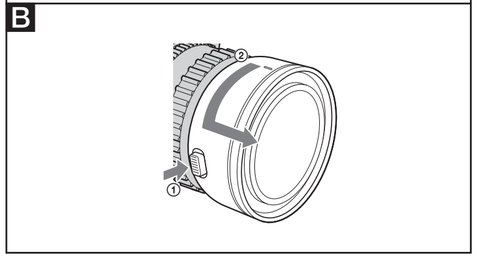

お問い合わせ窓口のご案内

■**テクニカルインフォメーションセンター**
ご使用上での不明な点や技術的なご質問のご相談、および修理受付の窓口です。

電話のおかけ間違いにご注意ください。

製品の品質には万全を期しておりますが、万一不具合が生じた場合は、「テクニカルインフォメーションセンター」までご連絡ください。
修理に関するご案内をさせていただきます。また修理が必要な場合は、お客様のお宅まで指定宅配便にて集荷にうかがいますので、まずお電話ください。

●ナビダイヤル・・・0570-00-0066
（全国どこからでも市内通話料でご利用いただけます）

●携帯電話・PHSでのご利用は・・・ 0466-38-0253
（ナビダイヤルが使用できない場合はこちらをご利用ください）

受付時間：月～金曜日　午前9時～午後8時
土、日曜日、祝日　午前9時～午後5時

お電話される際に、本機の型名（VCL-HG0862）をお知らせください。
より迅速な対応が可能になります。

ソニー株式会社　〒108-0075　東京都港区港南1-7-1

http://www.sony.net/

この説明書は、古紙70%以上の再生紙と、VOC（揮発性有機化合物）ゼロ植物油型インキを使用しています。

Printed on 70% or more recycled paper using VOC (Volatile Organic Compound)-free vegetable oil based ink.

日本語

このコンバージョンレンズは、ソニーのデジタルHDビデオカメラレコーダー HDR-FX7（以下、カメラとする）専用です。

⚠警告 安全のために

ソニー製品は、安全に充分配慮されています。しかし、間違った使いかたをすると、人身事故が起きる恐れがあり危険です。事故を防ぐために次のことを必ずお守りください。

- 安全のための注意事項を守る。
- 故障したら使わずに、お買い上げ店、またはテクニカルインフォメーションセンターに修理を依頼する。

⚠警告 下記の注意事項を守らないと、事故により死亡や大けがの原因となります。

直接太陽を覗かないでください。
目をいためたり、失明の原因となることがあります。

⚠注意 下記の注意事項を守らないとけがをすることがあります。

コンバージョンレンズを落下して、けがをしないように充分にご注意ください。
注意を怠ると、思わぬけがをすることがあります。

コンバージョンレンズを取り付けるまえに

レンズキャップ、MCプロテクター、フィルターを取りはずしてから、カメラにコンバージョンレンズを取り付けてください。

コンバージョンレンズの取り付けかた/取りはずしかた

取り付けかた（イラストA）
1 カメラとレンズのセンターマークを合わせる。
2 取りはずしボタン（①）を押しながら、時計方向に「カチッ」とロックするまでレンズを回し固定する（②）。

取りはずしかた（イラストB）
取りはずしボタン（①）を押しながら、レンズを反時計方向に回してはずす。

使用上のご注意

- 使用中に、取りはずしボタンを押さないでください。レンズがはずれるおそれがあります。
- 持ち運びの際は、コンバージョンレンズを取りはずしてください。
- 保管の際は、必ずコンバージョンレンズにキャップを取り付けてください。
- 湿度の高い場所に長期間置かないでください。カビが発生することがあります。

結露について
結露とは、コンバージョンレンズを寒い場所から急に暖かい場所へ持ち込んだときなどに、コンバージョンレンズの内側や外側に水滴が付くことです。結露を起こりにくくするためには、一度コンバージョンレンズをビニール袋かバッグなどに入れて、使用する環境の温度になじませてから、取り出してください。

お手入れについて
コンバージョンレンズ表面に付いたホコリは、ブロワーブラシか柔らかい刷毛で取ってください。指紋、その他の汚れは中性洗剤液をしみ込ませた柔らかい布で拭き取ってください。（クリーニングキットKK-LC1をおすすめします。）

保証書とアフターサービス

保証書について
- この製品には保証書が添付されていますので、お買い上げの際、お受け取りください。
- 所定事項の記入および記載内容をお確かめの上、大切に保管してください。
- 保証期間は、お買い上げ日より1年間です。

アフターサービスについて

調子が悪いときはまずチェックを
この説明書をもう一度ご覧になってお調べください。それでも具合の悪いときは、お買い上げ店、またはテクニカルインフォメーションセンターにご相談ください。

保証期間中の修理は
保証書の記載内容に基づいて修理させていただきます。詳しくは保証書をご覧ください。

保証期間経過後の修理は
修理によって機能が維持できる場合は、ご要望により有料修理させていただきます。

主な仕様

倍率		0.8倍
レンズ構成		3群3枚
外形寸法	最大径	約ø90mm
	全　長	約37mm
質量（キャップを除く）		約300 g
同梱物		ワイドコンバージョンレンズ(1) レンズキャップ（前後各1） キャリングポーチ（1） 印刷物一式

仕様および外観は、改良のため予告なく変更することがありますが、ご了承ください。

English

The Sony VCL-HG0862 wide conversion lens is designed for use only with the Sony digital HD video camera recorder HDR-FX7 (referred to below as "camera").

WARNING
Do not directly look at the sun through this lens.
Doing so might harm your eyes or cause loss of eyesight.

Caution on detaching the conversion lens
Be careful not to injure yourself by dropping the lens.
Careless handling may cause injury.

Before attaching the conversion lens
First remove the lens cap, MC protector or filter, and then attach the conversion lens to the camera.

Attaching/detaching the conversion lens
Attaching the lens (illustration A)
1 Align the marks on the lens and the camera.
2 While pressing the release button (①), turn the lens clockwise until it clicks into place (②).

Detaching the lens (illustration B)
Turn the lens counterclockwise while pressing the release button (①).

Notes on use
- Do not press the release button while using the camera. Doing so may cause the lens to fall off.
- Remove the conversion lens when transporting.
- Always place the lens caps on the conversion lens when storing.
- Do not keep the lens in a very humid place for a long period of time to prevent mold.

Condensation
If your lens is brought directly from a cold place to a warm place, condensation may appear on the lens. To avoid this, place the lens in a plastic bag or something similar. When the air temperature inside the bag reaches the surrounding temperature, take the lens out.

Cleaning the conversion lens
Brush off any dust from the surface of the lens with a blower brush or soft brush. Wipe off fingerprints or other smears with a soft cloth slightly moistened with a mild detergent solution. (Use of the Cleaning Kit KK-LC3 is recommended.)

Specifications

Magnification	0.8
Lens structure	3 groups, 3 elements
Dimensions	
Maximum diameter:	Approx. ø 90 mm (3 5/8 in.)
Total length:	Approx. 37 mm (1 1/2 in.)
Mass (excluding the caps)	Approx. 300 g (10.6 oz.)
Included items	Wide conversion lens (1), Lens cap(for the front and back of the lens) (2), Carrying pouch (1), Set of printed documentation

Design and specifications are subject to change without notice.

Français

Le objectif de conversion grand-angle VCL-HG0862 de Sony est spécialement conçu pour être utilisé avec le caméscope HD numérique HDR-FX7 Sony (désigné ci-après par le terme « caméscope »).

AVERTISSEMENT
Ne regardez pas directement le soleil à travers le objectif.
Ceci peut causer des lésions visuelles ou entraîner la perte de la vue.

Précautions à prendre lors du retrait du objectif de conversion
Pour éviter de vous blesser, veillez à ne pas laisser tomber le objectif.
Une mauvaise manipulation peut provoquer des blessures.

Avant de fixer le objectif de conversion
Retirez d'abord le capuchon du objectif, le protecteur ou le filtre MC, puis fixez le objectif de conversion au caméscope.

Fixation et retrait du objectif de conversion
Fixation du objectif (illustration A)
1 Alignez les repères du objectif sur ceux du caméscope.
2 Tout en appuyant sur le bouton de déblocage (①), tournez l'objectif dans le sens horaire jusqu'au déclic de mise en place (②).

Retrait du objectif (illustration B)
Tournez le objectif dans le sens anti-horaire tout en appuyant sur le bouton de déblocage (①).

Remarques sur l'utilisation
- N'appuyez pas sur le bouton de déblocage lorsque vous utilisez l'appareil photo. Vous risqueriez de faire tomber l'objectif.
- Retirez le objectif de conversion lorsque vous transportez le caméscope.
- Placez toujours le capuchon sur le objectif de conversion avant de le ranger.
- Ne laissez pas le objectif dans un endroit très humide pendant une période prolongée afin d'éviter la formation de moisissure.

Condensation
Si votre objectif est déplacé directement d'un endroit froid à un endroit chaud, de la condensation risque de se former sur le objectif. Pour éviter ce phénomène, placez le objectif dans un sac plastique ou autre. Sortez le objectif du sac lorsque la température de l'air à l'intérieur du sac a atteint la température ambiante.

Nettoyage du objectif de conversion
Enlevez toute poussière de la surface du objectif à l'aide d'une brosse soufflante ou d'une brosse douce. Nettoyez également les traces de doigts et autres saletés à l'aide d'un chiffon doux légèrement imbibé d'une solution neutre. (L'utilisation du kit de nettoyage KK-LC3 est recommandée.)

Spécifications

Grossissement :	0,8
Structure du convertisseur :	3 groupes, 3 éléments
Dimensions :	
Diamètre maximum :	environ ø 90 mm (3 5/8 po.)
Longueur totale :	environ 37 mm (1 1/2 po.)
Poids (sans les capuchons) :	environ 300 g (10,6 oz)
Articles inclus :	objectif de conversion grand-angle (1), capuchon d'objectif (pour l'avant et l'arrière du objectif) (2), étui de transport (1), jeu de documents imprimés

La conception et les spécifications sont sujettes à modification sans préavis.

Deutsch

Das Weitwinkelkonverterobjektiv VCL-HG0862 von Sony ist ausschließlich für die digitale HD-Videokamera HDR-FX7 von Sony (im Folgenden als „Kamera" bezeichnet) konzipiert.

ACHTUNG
Blicken Sie nicht direkt durch das Objektiv in die Sonne.
Dies kann zu Verletzungen der Augen oder zu Erblindung führen.

Vorsicht beim Abnehmen des Konverterobjektivs
Achten Sie darauf, das Objektiv nicht fallen zu lassen, denn Sie könnten sich dabei verletzen.
Nachlässiger Umgang mit dem Objektiv kann zu Verletzungen führen.

Vorbereitungen für das Anbringen des Konverterobjektivs
Nehmen Sie die Objektivschutzkappen, den MC-Schutzfilter oder andere Filter ab, bevor Sie das Konverterobjektiv an der Kamera anbringen.

Anbringen/Abnehmen des Konverterobjektivs
Anbringen des Objektivs (Abbildung A)
1 Richten Sie die Markierungen an Objektiv und Kamera aneinander aus.
2 Halten Sie die Entriegelungstaste (①) gedrückt und drehen Sie das Objektiv im Uhrzeigersinn, bis es mit einem Klicken einrastet (②).

Abnehmen des Objektivs (Abbildung B)
Halten Sie die Entriegelungstaste (①) gedrückt und drehen Sie das Objektiv gegen den Uhrzeigersinn.

Hinweise zur Verwendung
- Drücken Sie die Entriegelungstaste nicht, während Sie die Kamera verwenden. Andernfalls kann das Objektiv herunterfallen.
- Nehmen Sie das Konverterobjektiv beim Transport ab.
- Setzen Sie bei Nichtverwendung stets die Objektivschutzkappen auf das Konverterobjektiv.
- Achten Sie darauf, dass das Objektiv nicht über längere Zeit hoher Feuchtigkeit ausgesetzt ist, da sich sonst Schimmel ansetzen kann.

Kondensation
Wenn das Objektiv direkt von einem kalten an einen warmen Ort gebracht wird, kann sich Kondenswasser auf dem Objektiv bilden. Um dies zu verhindern, stecken Sie das Objektiv in einen Plastikbeutel o. Ä. Wenn die Temperatur im Beutel die Umgebungstemperatur angenommen hat, nehmen Sie das Objektiv heraus.

Reinigen des Konverterobjektivs
Entfernen Sie Staub mit einem Blasepinsel oder einem sonstigen weichen Pinsel von der Objektivoberfläche. Zum Entfernen von Fingerabdrücken oder Schlieren verwenden Sie ein weiches, leicht mit mildem Haushaltsreiniger angefeuchtes Tuch. (Wir empfehlen, das Reinigungskit KK-LC3 zu verwenden.)

Technische Daten

Vergrößerung	0,8
Objektivaufbau	3 Gruppen, 3 Elemente
Abmessungen	
Maximaler Durchmesser:	ca. ø 90 mm
Gesamtlänge:	ca. 37 mm
Gewicht (ohne Kappen):	ca. 300 g
Mitgeliefertes Zubehör	Teile Weitwinkelkonverterobjektiv (1), Objektivschutzkappen (für Vorder- und Rückseite des Objektivs) (2), Tragebeutel (1), Anleitungen

Änderungen, die dem technischen Fortschritt dienen, bleiben vorbehalten.

Español

El objetivo de conversión gran angular VCL-HG0862 Sony ha sido diseñado para utilizarse sólo con la videocámara digital de alta definición Sony HDR-FX7 (en adelante denominada "cámara").

ADVERTENCIA
No mire directamente al sol a través del objetivo.
De lo contrario, podría dañarse los ojos o provocar la pérdida de vista.

Precaución al extraer el objetivo de conversión
Para evitar lesiones, procure no dejar caer el objetivo.
Es posible que se produzcan lesiones si no lo manipula con cuidado.

Antes de colocar el objetivo de conversión
En primer lugar extraiga la tapa del objetivo, el protector MC o el filtro y, a continuación, fije el objetivo de conversión a al videocámara.

Colocación/extracción del objetivo de conversión
Colocación del objetivo (ilustración A)
1 Alinee las marcas del objetivo y las de la cámara.
2 Mientras pulsa el botón de liberación (①), gire el objetivo hacia la derecha hasta que encaje (②).

Extracción del objetivo (ilustración B)
Gire el objetivo en el sentido contrario al de las agujas del reloj mientras pulsa el botón de liberación (①).

Notas sobre el uso
- No pulse el botón de liberación mientras utiliza la cámara. Si lo hace, el objetivo puede desprenderse.
- Antes de transportar el objetivo de conversión, quítelo de la cámara.
- Antes de guardar el objetivo, colóquele las tapas.
- No guarde el objetivo en un lugar muy húmedo durante mucho tiempo para evitar que se enmohezca.

Condensación de humedad
Si traslada el objetivo directamente de un lugar frío a otro cálido, es posible que se produzca condensación de humedad en el mismo. Para evitar esto, coloque el objetivo en una bolsa de plástico o algo similar. Cuando la temperatura del interior de la bolsa alcance la ambiental, extraiga el objetivo.

Limpieza del objetivo de conversión
Limpie el polvo de la superficie del objetivo con un cepillo soplador u otro suave. Limpie las huellas dactilares u otras manchas con un paño suave ligeramente humedecido en una solución poco concentrada de detergente. (Se recomienda utilizar el juego de limpieza KK-LC3.)

Especificaciones

Ampliación	0,8
Estructura del objetivo	3 grupos, 3 elementos
Dimensiones	
Diámetro máximo:	Aprox. ø 90 mm
Longitud total:	Aprox. 37 mm
Peso (sin incluir las tapas)	Aprox. 300 g
Elementos incluidos:	objetivo de conversión para gran angular (1), tapa del objetivo (para la parte frontal y trasera del objetivo) (2), bolsa de transporte (1), juego de documentación impresa

El diseño y las especificaciones están sujetos a cambios sin previo aviso.

Nederlands

De groothoekvoorzetlens VCL-HG0862 van Sony is alleen ontworpen voor gebruik met de digitale HD-camcorder HDR-FX7 van Sony (hierna de "camera" genoemd).

WAARSCHUWING
Kijk nooit recht in de zon door deze lens.
Direct in de zon kijken kan uw ogen ernstig beschadigen en blindheid veroorzaken.

Let op bij het verwijderen van de voorzetlens
Zorg ervoor dat u de lens niet laat vallen en uzelf verwondt.
Als u de lens niet voorzichtig behandelt, kan dit letsel veroorzaken.

Voordat u de voorzetlens bevestigt
Verwijder eerst de lensdop, de MC-beschermer of het filter en bevestig vervolgens de voorzetlens op de camera.

De voorzetlens bevestigen/verwijderen
De lens bevestigen (afbeelding A)
1 Houd de markeringen op de lens en de camera tegenover elkaar.
2 Draai de lens rechtsom tot deze vastklikt (②) terwijl u de ontgrendelknop ingedrukt houdt (①).

De lens verwijderen (afbeelding B)
Draai de lens linksom terwijl u de ontgrendelknop ingedrukt houdt (①).

Opmerkingen voor het gebruik
- Druk de ontgrendelknop niet in wanneer u de camera gebruikt. Als u dit wel doet, kan de lens van de camera vallen.
- Verwijder de voorzetlens wanneer u de camera vervoert.
- Breng altijd beide lensdoppen op de voorzetlens aan wanneer u deze opbergt.
- Laat de lens niet te lang liggen op plaatsen met veel vocht, om schimmelvorming tegen te gaan.

Condensvocht
Als de lens direct vanuit een koude omgeving naar een warme plaats wordt gebracht, kan er vocht uit de lucht op de lens condenseren. Om dat te voorkomen, verpakt u de lens in een plastic zak of iets dergelijks. Pas nadat de lucht in de plastic zak op dezelfde temperatuur is gekomen als de buitenlucht, kunt u de lens uit de verpakking halen.

Reinigen van de voorzetlens
Stof kunt u het beste van de lens verwijderen met een blaaskwastje of een zacht borsteltje. Vingerafdrukken of vette vegen verwijdert u met een zacht doekje, licht bevochtigd met wat mild zeepsop. (Voor de beste resultaten kunnen wij de KK-LC3 reinigingsset aanbevelen.)

Technische gegevens

Vergroting	0,8
Lensstructuur	3 groepen, 3 elementen
Afmetingen	
Maximale diameter:	Ongeveer ø 90 mm
Totale lengte:	Ongeveer 37 mm
Gewicht (zonder lensdoppen)	Ongeveer 300 g
Bijgeleverd toebehoren	Groothoekvoorzetlens (1), Lensdop (voor de voor- en achterkant van de lens) (2), Draagtas (1), Handleiding en documentatie

Wijzigingen in ontwerp en technische gegevens zijn voorbehouden zonder voorafgaande kennisgeving.

Svenska

Sony VCL-HG0862 vidvinkellins är endast avsedd för Sonys digitala HD-videokamera HDR-FX7 (kallas enbart "kamera" i den följande texten).

VARNING!
Titta inte direkt på solen genom den här linsen.
I så fall kan du skada ögonen vilket i sin tur kan leda till synnedsättning.

Att tänka på när du bort konversionslinsen
Se till så att du inte skadar dig om du råkar tappa linsen.
Oaktsam hantering kan leda till personskador.

Innan du fäster konversionslinsen
Ta först bort linsskyddet, MC-skyddet eller filtret, och fäst sedan konversionslinsen på kameran.

Så här fäster du/tar du bort konversionslinsen
Fästa linsen (se illustration A)
1 Passa in märkena på linsen och kameran mot varandra.
2 Samtidigt som du trycker in spärrknappen (①) vrider du linsen medurs tills den klickar på plats (②).

Ta bort linsen (se illustration B)
Samtidigt som du trycker in spärrknappen (①) vrider du linsen moturs.

Anmärkningar gällande bruk
- Tryck inte in spärrknappen när du använder kameran. Om du gör det kan objektivet lossna.
- Ta av linsen vid transport.
- Sätt alltid på linsskydden vid förvaring.
- Linsen ska inte ligga på ett mycket fuktigt ställe en längre tid för att undvika att mögel bildas.

Kondensation
Om linsen tas in i värmen direkt från kylan, kan kondensation bildas på linsen. För att undvika detta, kan linsen läggas i en plastpåse eller liknande. När lufttemperaturen inuti påsen blir densamma som den omgivande temperaturen, kan linsen tas ut.

Rengöring av linsen
Borsta av damm från linsens yta med en blåsborste eller mjuk borste. Torka bort fingeravtryck eller andra slags fläckar med en mjuk trasa som fuktats lätt med en mild diskmedelslösning. (Användning av rengöringssatsen KK-LC3 rekommenderas.)

Tekniska data

Förstoring	0,8
Linsstruktur	3 grupper, 3 element
Storlek	
Största diameter:	Ca. ø 90 mm
Total längd:	Ca. 37 mm
Vikt (exklusive linsskydd)	Ca. 300 g
Inkluderade artiklar	Vidvinkellins (1), Linsskydd (för linsens fram- och baksida) (2), Bärväska (1), Uppsättning tryckt dokumentation

Rätt till ändring av utförande och tekniska data förbehålles.

A

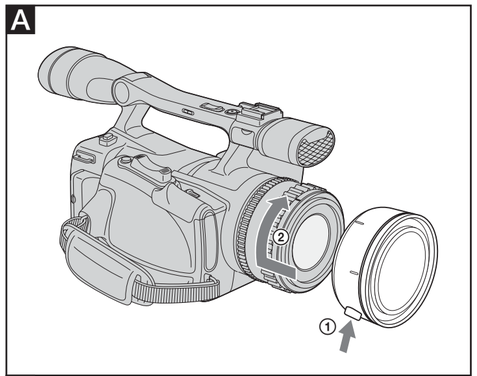

B

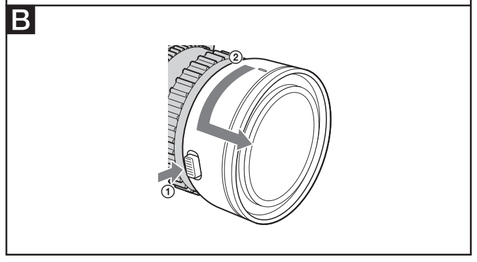

Italiano

Il presente obiettivo ad ampia conversione Sony VCL-HG0862 è stato progettato per il solo uso con la videocamera HD digitale Sony HDR-FX7 (di seguito chiamata "videocamera").

ATTENZIONE
Non osservare il sole direttamente attraverso il presente obiettivo.
Diversamente, è possibile causare lesioni agli occhi o la perdita della vista.

Avvertenza relativa alla rimozione dell'obiettivo di conversione
Prestare attenzione a non ferirsi facendo cadere l'obiettivo.
Maneggiare l'obiettivo con cura onde evitare di ferirsi.

Prima dell'applicazione dell'obiettivo di conversione
Rimuovere innanzitutto il copriobiettivo, la protezione MC o il filtro, quindi applicare l'obiettivo di conversione alla videocamera.

Applicazione/rimozione dell'obiettivo di conversione
Applicazione dell'obiettivo (illustrazione A)
1 Allineare i contrassegni sull'obiettivo con quelli presenti sulla videocamera.
2 Premere il tasto di rilascio (①) e contemporaneamente ruotare l'obiettivo in senso orario fino a quando non scatta in posizione (②).

Rimozione dell'obiettivo (illustrazione B)
Ruotare l'obiettivo in senso antiorario premendo il tasto di rilascio (①).

Note sull'uso
- Non premere il tasto di rilascio mentre la videocamera è in uso. Diversamente, è possibile che l'obiettivo cada.
- Durante il trasporto, rimuovere l'obiettivo di conversione.
- Per il deposito, applicare sempre l'apposito copriobiettivo all'obiettivo di conversione.
- Non conservare l'obiettivo in luoghi eccessivamente umidi per periodi di tempo prolungati, onde evitare la formazione di muffa.

Formazione di condensa
Se l'obiettivo viene trasportato direttamente da un luogo freddo ad uno caldo, è possibile che su di esso si formi della condensa. Per evitare che questo accada, inserire l'obiettivo in una busta di plastica o simili, quindi estrarlo non appena la temperatura all'interno della busta ha raggiunto la temperatura circostante.

Pulizia dell'obiettivo di conversione
Rimuovere l'eventuale polvere dalla superficie dell'obiettivo utilizzando un soffietto o un pennello morbido. Eliminare eventuali impronte o macchie con un panno morbido leggermente inumidito con una soluzione detergente neutra. (Si consiglia di utilizzare il kit di pulizia KK-LC3.)

Caratteristiche tecniche

Ingrandimento	0,8
Struttura dell'obiettivo	3 gruppi, 3 elementi
Dimensioni	
Diametro massimo:	circa ø 90 mm
Lunghezza totale:	circa 37 mm
Peso (esclusi i copriobiettivi)	circa 300 g
Accessori inclusi	Obiettivo ad ampia conversione (1), Copriobiettivo (per la parte anteriore e e posteriore dell'obiettivo) (2), Custodia di trasporto (1), Corredo di documentazione stampata

Il design e le caratteristiche tecniche sono soggetti a modifiche senza preavviso.

Português

A objectiva de conversão grande angular VCL-HG0862 foi concebida para ser utilizada apenas com a câmara de vídeo HD digital HDR-FX7 da Sony (designada mais adiante por "câmara").

AVISO
Não olhe directamente para o sol com esta objectiva.
Se o fizer, pode sofrer lesões oculares ou a perda da visão.

Cuidados a ter quando desmontar a objectiva de conversão
Tenha cuidado para não deixar cair a objectiva pois pode ferir-se.
A falta de cuidado no seu manuseamento pode provocar ferimentos.

Antes de montar a objectiva de conversão
Primeiro retire a tampa da objectiva, o protector MC ou o filtro e depois monte a objectiva de conversão na câmara.

Montar/Desmontar a objectiva de conversão
Montar a objectiva de conversão (ilustração A)
1 Alinhe as marcas da objectiva com as da câmara.
2 Ao mesmo tempo que carrega no botão de libertação (①), rode a objectiva no sentido dos ponteiros do relógio até encaixar com um estalido (②).

Desmontar a objectiva (ilustração B)
Rode a objectiva no sentido contrário ao dos ponteiros do relógio ao mesmo tempo que carrega no botão de libertação (①).

Notas sobre a utilização
- Não carregue no botão de libertação enquanto utiliza a câmara. Se o fizer a objectiva pode cair.
- Remova a objectiva de conversão da câmara quando a transportar.
- Coloque as tampas na objectiva de conversão sempre que a guardar.
- Para evitar a formação de bolor, não deixe a objectiva num local muito húmido durante um período prolongado.

Condensação
Se transportar a objectiva directamente de um local frio para um local quente, pode ocorrer condensação de humidade na objectiva. Para o evitar, coloque-a num saco de plástico ou outra coisa semelhante. Quando a temperatura do ar contido no saco de plástico atingir a temperatura ambiente, retire a objectiva.

Limpeza da objectiva de conversão
Limpe todo o pó da superfície da objectiva com uma escova sopradora ou uma escova macia. Limpe as dedadas ou outras manchas com um pano macio ligeiramente humedecido numa solução de detergente suave. (Recomenda-se a utilização do jogo de limpeza KK-LC3.)

Características técnicas

Ampliação	0,8
Estrutura da objectiva	3 grupos, 3 elementos
Dimensões	
Diâmetro máximo	Aprox. 90 mm de diâmetro
Comprimento total	Aprox. 37 mm
Peso (sem as tampas)	Aprox. 300 g
Itens incluídos	Objectiva de conversão grande (1), Tampas da objectiva (para a parte da frente e para a parte de trás da objectiva) (2), Estojo de transporte (1), Conjunto de documentação impressa

Design e especificações sujeitos a alterações sem aviso prévio.

Русский

Широкоугольноконверсионный объектив VCL-HG0862 фирмы Sony предназначается исключительно для использования исключительно вместе с цифровой HD видеокамерой-рекордером HDR-FX7 фирмы Sony (далее по тексту: "камера").

Предупреждение
Не смотрите прямо на солнце через этот объектив.
Несоблюдение этого указания может привести к повреждению глаза или потере зрения.

Меры предосторожности при отключении конверсионного объектива
Во избежание повреждений старайтесь не уронить объектив.
Небрежное обращение может привести к повреждению.

Перед подключением конверсионного объектива
Сначала удалите колпачок объектива, защитную насадку или фильтр, а затем подключите конверсионный объектив к камере.

Подключение/отключение конверсионного объектива
Подключение объектива (Рисунок A)
1 Совместите метки на объективе и камере.
2 Нажимая кнопку отпускания (①), поворачивайте объектив по часовой стрелке до его щелчка на месте (②).

Отключение объектива (Рисунок B)
Поворачивайте объектив против часовой стрелки, нажимая кнопку отпускания (①).

Примечания по пользованию
- Не следует нажать кнопку отпускания при использовании камеры. Несоблюдение этого указания может привести к падению объектива.
- При транспортировке снимите конверсионный объектив.
- При хранении обязательно надевайте крышки на объектив.
- Не оставляйте объектив в месте повышенной влажности длительное время во избежание покрытия его плесенью.

Конденсация влаги
Если объектив перенесен из холодного места в теплое, то на объективе может произойти конденсация влаги. Во избежание этого поместите объектив в пластиковый пакет или т.п. Когда температура воздуха внутри пакета достигнет температуры окружающего воздуха, извлеките объектив.

Чистка конверсионного объектива
Очистите поверхность объектива от пыли при помощи груши с щеткой или мягкой щетки. Сотрите отпечатки пальцев или другие пятна с помощью мягкой ткани, слегка смоченной слабым раствором моющего средства. (Рекомендуется использовать комплект для чистки KK-LC3.)

Технические характеристики

Кратность увеличения	0,8
Конструкция объектива	3 группы, 3 элемента
Габариты	
Наибольший диаметр:	Приблиз. ø 90 мм
Общая длина:	Приблиз. 37 мм
Масса (за исключением колпачков)	Приблиз. 300 г
Комплектность поставки	Широкоугольноконверсионный объектив (1), колпачок объектива (передний и задний) (2), сумочка для переноски (1), Набор напечатанной документации

Конструкция и технические характеристики могут быть изменены без уведомления.

Изготовитель: Сони Корпорейшн
Адрес: 1-7-1 Конан,
Минато-ку, Токио 108-0075, Япония
Страна-производитель: Япония

中文（繁）

Sony VCL-HG0862廣角轉換鏡頭設計僅用於Sony高清晰度數位攝像機HDR-FX7（以下簡稱"攝像機"）。

警告
請勿透過鏡頭直視太陽。
否則可能會傷害眼睛或造成視力喪失。

拆卸轉換鏡頭時須注意
小心不要掉落鏡頭，以免受傷。
操作不慎可能會導致人身傷害。

安裝轉換鏡頭之前
先拆下鏡頭蓋、MC保護器或濾光鏡，然後再將轉換鏡頭安裝到攝像機上。

安裝／拆卸轉換鏡頭
安裝鏡頭（圖 A）
1 對準鏡頭和攝像機上的標誌。
2 按住釋放按鈕（①）的同時，順時針轉動鏡頭，直至其發出喀噠聲到位（②）。

拆卸鏡頭（圖 B）
按住釋放按鈕（①）的同時，逆時針轉動鏡頭。

使用須知
- 請勿在攝像機使用過程中按釋放按鈕。否則可能會導致鏡頭掉落。
- 運輸時請取下轉換鏡頭。
- 存放時請一定蓋好轉換鏡頭的鏡頭蓋。
- 請勿將鏡頭長期存放在潮濕的地方以免發霉。

濕氣凝結
如果直接將鏡頭從寒冷處帶到溫暖處，濕氣可能會凝結在鏡頭上。要避免濕氣凝結，請將鏡頭放入塑料袋或類似的物品中。當袋內的空氣溫度達到周圍環境的溫度時，再將鏡頭取出。

清潔轉換鏡頭
用吹氣刷或軟刷拂去鏡頭表面的灰塵。請將軟布在柔性的清潔劑溶液中略微蘸濕，然後用它擦淨鏡頭上的指印或其它污漬。（建議使用KK-LC3清潔工具包。）

規格

放大率	0.8
鏡頭結構	3組，3片
尺寸	
最大直徑：	約ø 90 mm
總長度：	約37 mm
質量（不含鏡頭蓋）	約300 g
所含物品	廣角轉換鏡頭（1），鏡頭蓋（用於鏡頭前端和後端）(2)，便攜袋(1)，成套印刷文件

設計和規格如有變更，恕不另行通知。

中文（简）

Sony VCL-HG0862广角镜头设计仅用于Sony高清晰度数码摄像机HDR-FX7（以下简称"摄像机"）。

警告
请勿透过镜头直视太阳。
否则可能会伤害眼睛或造成视力丧失。

拆卸该转换镜头时须注意
小心不要掉落镜头，以免受伤。
操作不慎可能会导致人身伤害。

安装该转换镜头之前
先拆下镜头盖、MC保护器或滤光镜，然后再将该转换镜头安装到摄像机上。

安装／拆卸该转换镜头
安装镜头（图 A）
1 对准镜头和摄像机上的标志。
2 按住释放按钮（①）的同时，顺时针转动镜头，直至其发出咔哒声到位（②）。

拆卸镜头（图 B）
按住释放按钮（①）的同时，逆时针转动镜头。

使用须知
- 请勿在摄像机使用过程中按释放按钮。否则可能会导致镜头掉落。
- 运输时请取下该转换镜头。
- 存放时请一定盖好该转换镜头的镜头盖。
- 请勿将镜头长期存放在潮湿的地方以免发霉。

结露
如果直接将镜头从寒冷处带到温暖处，湿气可能会凝结在镜头上。要避免结露，请将镜头放入塑料袋或类似的物品中。当袋内的空气温度达到周围环境的温度时，再将镜头取出。

清洁该转换镜头
用吹气刷或软刷拂去镜头表面的灰尘。请将软布在柔性的清洁剂溶液中略微蘸湿，然后用它擦净镜头上的指印或其它污渍。（建议使用KK-LC3清洁工具包。）

规格

放大率	0.8
镜头结构	3组，3片
尺寸	
最大直径：	约ø 90 mm
总长度：	约37 mm
质量（不含镜头盖）	约300 g
所含物品	广角镜(1)，镜头盖（用于镜头前端和后端）(2)，便携袋(1)，成套印刷文件

设计和规格如有变更，恕不另行通知。

한국어

Sony VCL-HG0862 와이드 컨버전 렌즈는 Sony 디지털 HD 비디오 카메라 레코더 HDR-FX7(이하 "카메라"라 함) 전용입니다.

경고
본 렌즈를 통해서 절대로 태양을 직시하지 마십시오.
눈을 다치거나 시력이 저하될 염려가 있습니다.

컨버전 렌즈를 분리할 때의 주의
렌즈를 떨어뜨려서 다치지 않도록 주의하십시오.
함부로 취급하면 다칠 염려가 있습니다.

컨버전 렌즈를 장착하기 전에
카메라에서 우선 렌즈 캡, MC 프로텍터, 필터를 분리한 후 컨버전 렌즈를 장착하여 주십시오.

컨버전 렌즈 장착하기/분리하기
렌즈 장착하기(그림 A)
1 렌즈와 카메라의 마크를 맞춥니다.
2 해제 버튼(①)을 누르면서 소리가 나고 고정될 때까지 렌즈를 오른쪽으로 돌립니다(②).

렌즈 분리하기(그림 B)
해제 버튼(①)을 누르면서 렌즈를 왼쪽으로 돌립니다.

사용상의 주의
- 카메라를 사용하는 동안은 해제 버튼을 누르지 마십시오. 렌즈가 떨어질 염려가 있습니다.
- 운반 중에는 컨버전 렌즈를 분리하여 주십시오.
- 컨버전 렌즈를 보관할 때에는 반드시 렌즈 캡을 장착하여 주십시오.
- 렌즈는 습도가 높은 장소에서는 곰팡이가 필 염려가 있으므로 장기간 보관하지 마십시오.

결로 현상
온도가 낮은 장소에서 따뜻한 장소로 렌즈를 직접 이동하면 렌즈 표면에 이슬이 맺히는 경우가 있습니다. 그것을 방지하려면 렌즈를 비닐 봉지 등에 넣어 주십시오. 비닐 봉지 안의 온도가 주위 온도가 되면 렌즈를 꺼내 주십시오.

컨버전 렌즈 청소하기
송풍 브러시나 부드러운 솔로 렌즈 표면의 먼지를 털어 주십시오. 지문 등이 묻었을 때에는 묽은 중성 세제로 살짝 적신 부드러운 헝겊으로 닦아내십시오.(클리닝 키트 KK-LC3를 사용하실 것을 권장합니다.)

주요 제원

배율	0.8
렌즈 구성	3군, 3매
외형 치수	
최대 직경:	약 ø 90 mm
전장:	약 37 mm
중량(캡은 제외)	약 300 g
동봉품	와이드 컨버전 렌즈(1), 렌즈 캡(렌즈 앞뒤용)(2), 휴대용 파우치(1), 도큐먼트 세트

디자인 및 주요 제원은 예고없이 변경할 경우가 있습니다.

عربي

عدسة التحويل العريضة VCL-HG0862 طراز سوني Sony مصممة فقط للاستعمال مع مسجل كاميرا فيديو رقمية HD موديل HDR-FX7 طراز سوني Sony (والمشار إليها أدناه باسم «كاميرا»).

تحذير
لا تنظر إلى الشمس مباشرةً من خلال هذه العدسة.
القيام بذلك قد يؤذي عينيك أو يتسبب في فقدانك للبصر.

تنبيه حول نزع عدسة التحويل
احرص على عدم إسقاط العدسة لكي لا تصاب بجروح.
التعامل مع العدسة بإهمال قد يؤدي إلى الإصابة بجروح.

قبل تركيب عدسة التحويل
بداية انزع غطاء العدسة أو واقية MC أو المرشح، ومن ثم قم بتركيب عدسة التحويل على الكاميرا.

تركيب/نزع عدسة التحويل
تركيب العدسة (الشكل التوضيحي A)
1 قم بمحاذاة العلامات على العدسة والكاميرا.
2 أثناء ضغط زر التحرير (①)، أدر العدسة باتجاه عقارب الساعة إلى أن تنطبق في مكانها مع صدور صوت طقة (②).

نزع العدسة (الشكل التوضيحي B)
أدر العدسة بعكس اتجاه عقارب الساعة أثناء الضغط على زر التحرير (①).

ملاحظات حول الاستعمال
- لا تضغط زر التحرير أثناء استعمال الكاميرا. فعل ذلك قد يؤدي إلى سقوط العدسة.
- قم بنزع عدسة التحويل عند التنقل.
- دائما ضع أغطية العدسة على العدسة عند التخزين.
- لا تحتفظ بالعدسة في مكان رطب لفترة زمنية طويلة وذلك لمنع تكوّن العفن.

تكثّف الرطوبة
إذا تم إحضار عدستك من مكان بارد الى مكان دافئ مباشرة فقد تظهر رطوبة على العدسة. لتفادي ذلك، ضع العدسة في كيس بلاستيك أو شيء مماثل. وعندما تصل درجة الحرارة داخل الكيس مستوى درجة الحرارة المحيطة، أخرج العدسة من الكيس.

تنظيف عدسة التحويل
إستعمل فرشاة نافخة أو فرشاة ناعمة لتنظيف أي غبار عن سطح العدسة.
إستعمل قطعة قماش مرطّبة بقليل من محلول تنظيف معتدل لمسح وإزالة أي بصمات أصابع أو تلطخات أخرى.
(يُوصى باستعمال طقم التنظيف KK-LC3.)

المواصفات

التكبير	٠,٨
تركيبة العدسة	٣ مجموعات، ٣ عناصر
الأبعاد	
الحد الأقصى للقطر:	قطر ٩٠ مم تقريباً
إجمالي الطول:	٣٧ مم تقريباً
الكتلة (بأستثناء الأغطية)	٣٠٠ جم تقريباً
البنود المتضمّنة	عدسة تحويل عريضة (عدد ١)، غطاء عدسة (لمقدمة ومؤخرة العدسة) (عدد ٢)، جراب حمل (عدد ١)، طقم من وثائق مطبوعة

التصميم والمواصفات عرضة للتغيير دون إشعار.